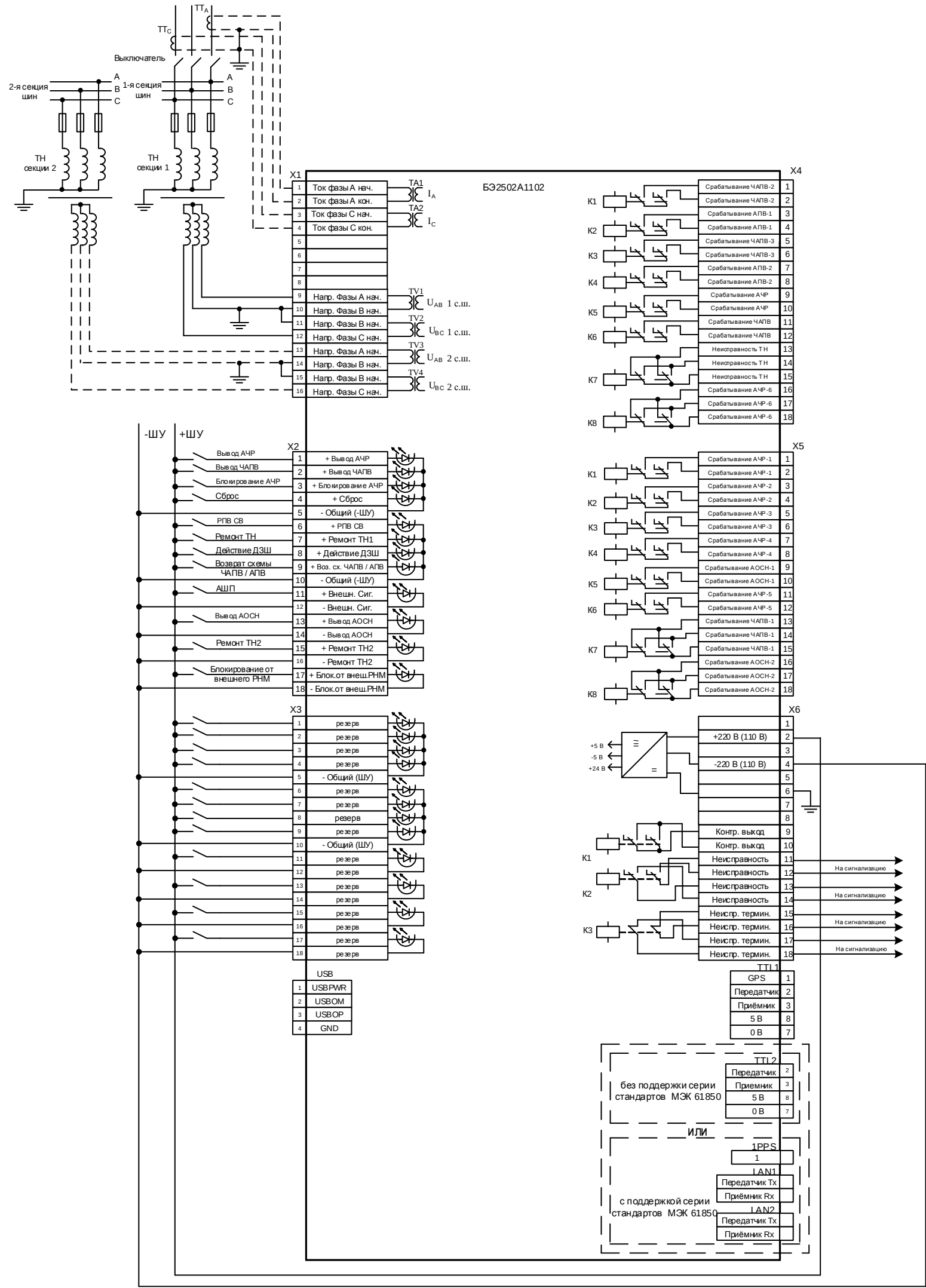
TTA
TTC
Выключатель
2-я секция шин
1-я секция шин
A
B
C
ТН секции 2
ТН секции 1
БЭ2502А1102
X1
Ток фазы А нач.
Ток фазы А кон.
Ток фазы С нач.
Ток фазы С кон.
Напр. Фазы А нач.
Напр. Фазы В нач.
Напр. Фазы В нач.
Напр. Фазы С нач.
Напр. Фазы А нач.
Напр. Фазы В нач.
Напр. Фазы В нач.
Напр. Фазы С нач.
TA1
TA2
TV1
TV2
TV3
TV4
IA
IC
UAB 1 с.ш.
UBC 1 с.ш.
UAB 2 с.ш.
UBC 2 с.ш.
X4
Срабатывание ЧАПВ-2
Срабатывание ЧАПВ-2
Срабатывание АПВ-1
Срабатывание АПВ-1
Срабатывание ЧАПВ-3
Срабатывание ЧАПВ-3
Срабатывание АПВ-2
Срабатывание АПВ-2
Срабатывание АЧР
Срабатывание АЧР
Срабатывание ЧАПВ
Срабатывание ЧАПВ
Неисправность ТН
Неисправность ТН
Неисправность ТН
Срабатывание АЧР-6
Срабатывание АЧР-6
Срабатывание АЧР-6
K1
K2
K3
K4
K5
K6
K7
K8
-ШУ
+ШУ
X2
Вывод АЧР
Вывод ЧАПВ
Блокирование АЧР
Сброс
РПВ СВ
Ремонт ТН
Действие ДЗШ
Возврат схемы ЧАПВ / АПВ
АШП
Вывод АОСН
Ремонт ТН2
Блокирование от внешнего РНМ
+ Вывод АЧР
+ Вывод ЧАПВ
+ Блокирование АЧР
+ Сброс
- Общий (-ШУ)
+ РПВ СВ
+ Ремонт ТН1
+ Действие ДЗШ
+ Воз. сх. ЧАПВ / АПВ
- Общий (-ШУ)
+ Внешн. Сиг.
- Внешн. Сиг.
+ Вывод АОСН
- Вывод АОСН
+ Ремонт ТН2
- Ремонт ТН2
+ Блок.от внеш.РНМ
- Блок.от внеш.РНМ
X5
Срабатывание АЧР-1
Срабатывание АЧР-1
Срабатывание АЧР-2
Срабатывание АЧР-2
Срабатывание АЧР-3
Срабатывание АЧР-3
Срабатывание АЧР-4
Срабатывание АЧР-4
Срабатывание АОСН-1
Срабатывание АОСН-1
Срабатывание АЧР-5
Срабатывание АЧР-5
Срабатывание ЧАПВ-1
Срабатывание ЧАПВ-1
Срабатывание ЧАПВ-1
Срабатывание АОСН-2
Срабатывание АОСН-2
Срабатывание АОСН-2
X3
резерв
- Общий (ШУ)
X6
+220 В (110 В)
-220 В (110 В)
+5 В
-5 В
+24 В
Контр. выход
Неисправность
Неисправность
Неисправность
Неисправность
Неиспр. термин.
Неиспр. термин.
Неиспр. термин.
Неиспр. термин.
На сигнализацию
USB
USBPWR
USBOM
USBOP
GND
TTL1
GPS
Передатчик
Приёмник
5 В
0 В
без поддержки серии стандартов МЭК 61850
TTL2
Передатчик
Приемник
5 В
0 В
ИЛИ
1PPS
LAN1
Передатчик Tx
Приёмник Rx
с поддержкой серии стандартов МЭК 61850
LAN2
Передатчик Tx
Приёмник Rx